わか杉「算数」シート 小２－17－②　　秋田県教育委員会

＜はこを作ろう②＞

く　み	ば　ん	なまえ

1　つぎの　ア，イの　はこの　形について，(1)～(2)に 答えましょう。

ア

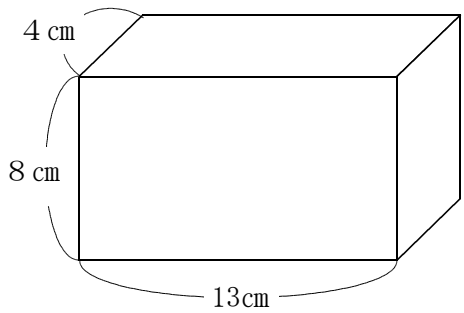

イ

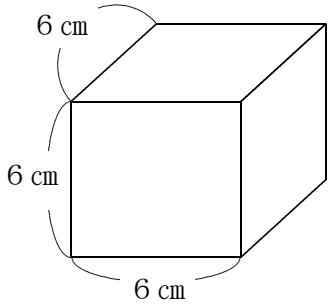

(1) アの　はこの形には，長さが　8 cmの へんは　いくつ　あるでしょうか。 へんの数を書きましょう。

(2) イの　はこの形には，長さが　6 cmの　へんは　いくつ　あるでしょうか。へんの数を書きましょう。

わか杉「算数」シート 小２－17－②　　秋田県教育委員会

＜はこを作ろう②＞

こたえ

く　み	ば　ん	なまえ

1　つぎの　ア，イの　はこの　形について，(1)～(2)に 答えましょう。

ア

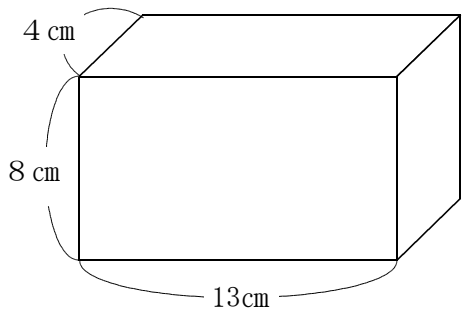

イ

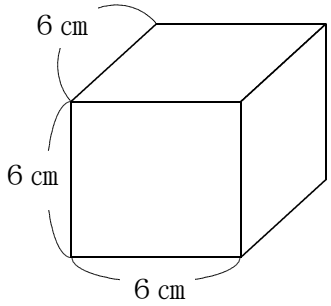

(1) アの　はこの形には，長さが　８㎝の へんは　いくつ　あるでしょうか。 へんの数を書きましょう。

４

(2) イの　はこの形には，長さが　６㎝の　へんは　いくつ　あるでしょうか。へんの数を書きましょう。

１２

※おうちのひとにも　みてもらいましょう。