わか杉「算数」シート 小２－17－①　　秋田県教育委員会

＜はこを作ろう①＞

く　み	ば　ん	なまえ

1　つぎの　ア，イの　はこの　形について，(1)～(2)に 答えましょう。

ア

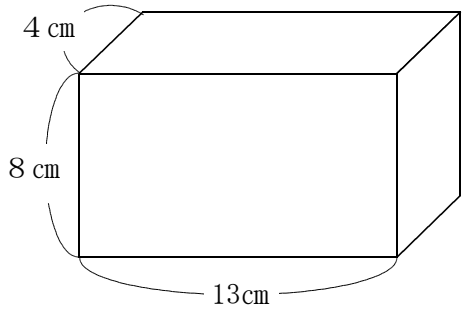

イ

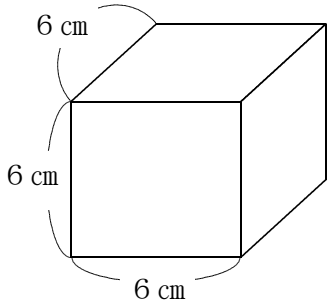

(1) ア，イの　はこの　形について，めん，へん，ちょう点の　数を　ひょうに
まとめました。このひょうを　かんせい　させましょう。

	ア	イ
めんの数		
へんの数		
ちょうてんの数		

(2) アの　はこの　めんの　形を　うつしとったら，つぎのような　形が　できました。
アの　はこには，　この　形は，いくつ　あるでしょうか。

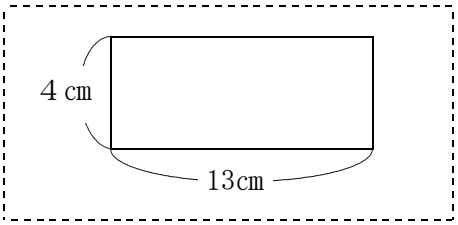

つ

わか杉「算数」シート 小２－17－①　　秋田県教育委員会

＜はこを作ろう①＞

こたえ

く　み	ば　ん	なまえ

1　つぎの　ア，イの　はこの　形について，(1)～(2)に 答えましょう。

ア

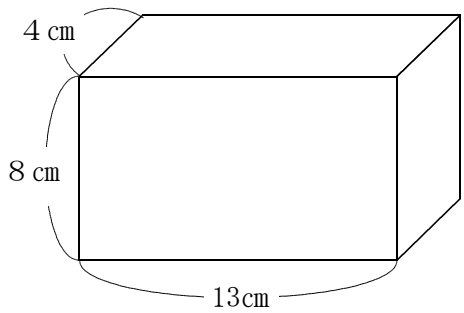

イ

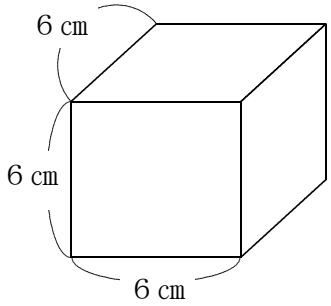

(1) ア，イの　はこの　形について，めん，へん，ちょう点の　数を　ひょうに　まとめました。このひょうを　かんせい　させましょう。

	ア	イ
めんの数	6	6
へんの数	１２	１２
ちょうてんの数	8	8

(2) アの　はこの　めんの　形を　うつしとったら，つぎのような　形が　できました。　アの　はこには，　この　形は，いくつ　あるでしょうか。

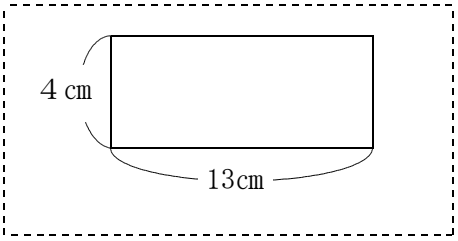

２　　っ

※おうちのひとにも　みてもらいましょう。